中华人民共和国机械行业标准

JB 5211—91

闸 阀 阀 座

1 主题内容与适用范围

本标准规定了闸阀阀座的结构型式、尺寸和技术要求。

本标准适用于公称压力 p_N1.6～6.4MPa，公称通径 D_N50～300mm 的铸钢闸阀。

2 引用标准

GB 699　优质碳素结构钢　技术条件

GB 1804　公差与配合　未注公差尺寸的极限偏差

3 型式与尺寸

闸阀阀座的结构型式如图所示，尺寸按表的规定。

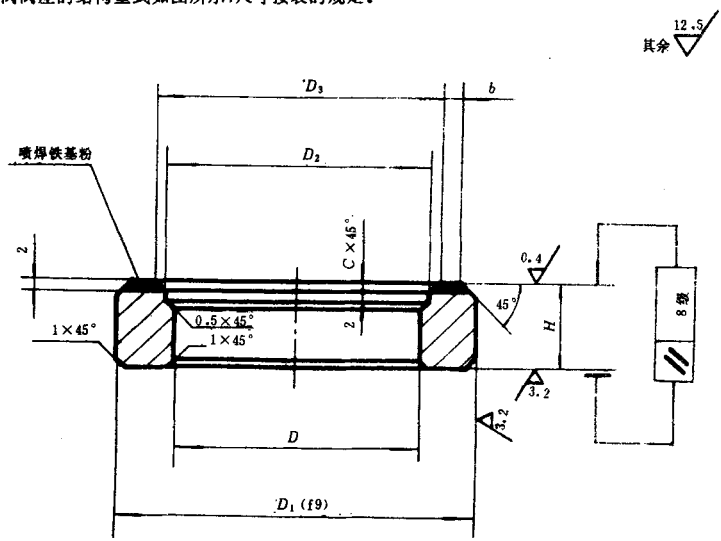

机械电子工业部 1991-07-23 批准　　1992-07-01 实施

尺寸 / 公称压力 p_N MPa / 公称通径 D_N	b		D		D_1	D_2	D_3	C	H	质量 kg
	1.6，2.5 4.0	6.4								
50	4.5		50	±1.0	72	54	58	2	$16^{+0.04}_{-0.05}$	≈0.23
65			65		85	66	70			≈0.28
80			76		100	80	84			≈0.43
100			100		125	106	110		$20^{+0.04}_{-0.05}$	≈0.59
125			125		150	130	135	2.5		≈0.72
150	5		150		175	155	160			≈0.89
200	6	7	200		230	207	212		$24^{+0.04}_{-0.075}$	≈1.61
250	7	8	250		285	256	262	3		≈2.10
300	8	9	300		336	307	313			≈2.59

4 技术要求

4.1 材料为25，技术要求按GB 699的规定。

4.2 未注公差尺寸的公差等级按GB 1804规定的IT14。

附加说明：

本标准由机械电子工业部合肥通用机械研究所提出并归口。

本标准由机械电子工业部合肥通用机械研究所和北京阀门研究所负责起草。

本标准主要起草人陆培文、章华友、洪勉成、王静忻。